KSH Hadzhidimitrov
КСХ-Хаджидимитров ЕООД София, кв.Враждебна, ул. 3-та, 4 тел.: 02/ 943 45 34 www.obkov.com /e-mail: office@obkov.com

G*GRASS

Плъзгачи Dynapro пълно изтегляне с плавно

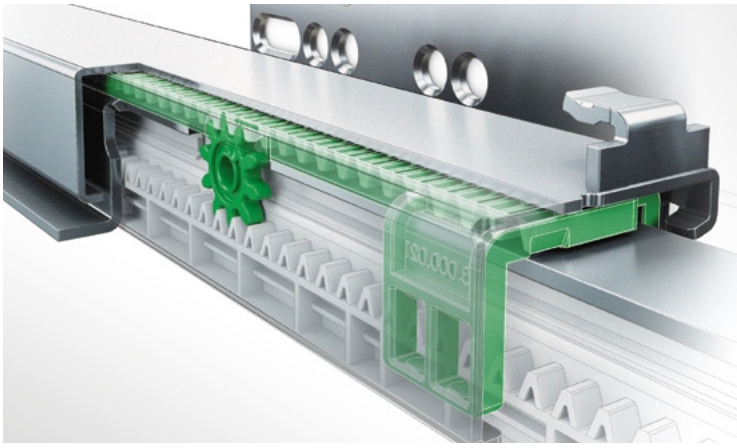

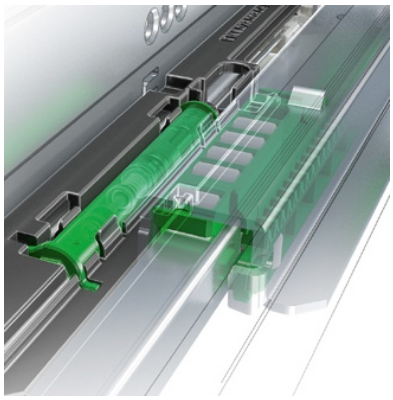

- Отлични експлоатационни характеристики
- Напълно синхронизирани части
- Система за заглушаване на мекото затваряне
- Висока странична стабилност
- Минимално отклонение на чекмеджето
- Безстепенно самозаключване на чекмеджето, когато е поставено върху плъзгача
- **Не се налага отвор на чекмеджето в задната част**
- Без инструмент за настройка на **4D**:
  регулиране на височината +3,5 мм
  странична настройка ± 1,5 мм
  регулиране на ъгъла на наклона +4 мм
  регулиране на дълбочината +3,5 мм

Комплекта включва:
- 2 броя плъзгачи с вградено плавно с товароносимост 40 кг (ляв и десен)

- добавят се крепежи с реглаж
- опция - добавя се пуш механизъм със синхронизиращ лост /при >500 мм широчина/

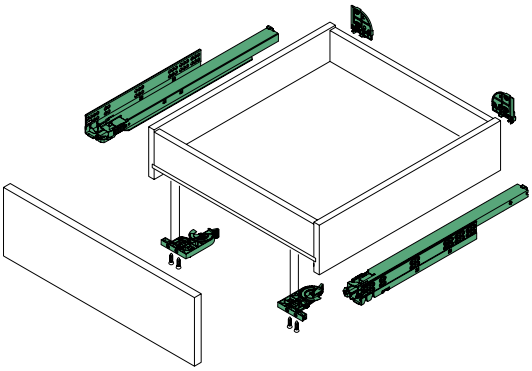

Дължина	Код	Вид плъзгач	Цена с ДДС /без крепежи/	Цена крепежи с реглаж, с ДДС	PUSH TO OPEN
250	003-F130107790211	Пълно синхр. изтегляне, 40 кг, плавно прибиране	40,15 лв	3D - 10,02 лв 4D - 14.03 лв	
300	003-F130107796211	Пълно синхр. изтегляне, 40 кг, плавно прибиране	42,20 лв	3D - 10,02 лв 4D - 14.03 лв	може да се добави (50.87 лв)
350	003-F130107802211	Пълно синхр. изтегляне, 40 кг, плавно прибиране	41,53 лв	3D - 10,02 лв 4D - 14.03 лв	може да се добави (50.87 лв)
400	003-F130107808211	Пълно синхр. изтегляне, 40 кг, плавно прибиране	41,63 лв	3D - 10,02 лв 4D - 14.03 лв	може да се добави (50.87 лв)
450	003-F130107814210	Пълно синхр. изтегляне, 40 кг, плавно прибиране	44,22 лв	3D - 10,02 лв 4D - 14.03 лв	може да се добави (50.87 лв)
500	003-F130107820210	Пълно синхр. изтегляне, 40 кг, плавно прибиране	43,72 лв	3D - 10,02 лв 4D - 14.03 лв	може да се добави (50.87 лв)
550	003-F130107826210	Пълно синхр. изтегляне, 40 кг, плавно прибиране	45,35 лв	3D - 10,02 лв 4D - 14.03 лв	може да се добави (50.87 лв)
600	003-F130107829208	Пълно синхр. изтегляне, 40 кг, плавно прибиране	51,94 лв	3D - 10,02 лв 4D - 14.03 лв	може да се добави (50.87 лв)

KSH Hadzhidimitrov
КСХ-Хаджидимитров ЕООД София, кв.Враждебна, ул. 3-та, 4 тел.: 02/ 943 45 34 www.obkov.com /e-mail: office@obkov.com

G*GRASS

Плъзгачи Dynapro Tipmatic до 40 kg

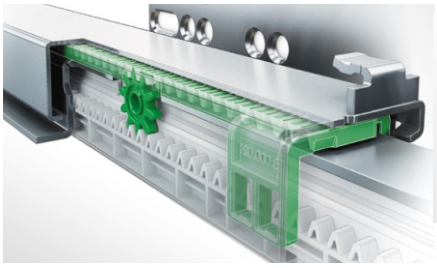

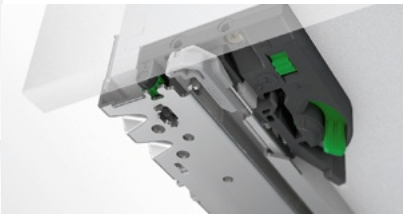

- Плъзгач с Push to Open функция
- Напълно синхронизирани части
- Вграден Push в плъзгача
- Напълно синхронизирана технология за плъзгане
- Минимално отклонение на чекмеджето
- Максимална странична стабилност
- **Не се налага отвор на чекмеджето в задната част**
- Без инструмент за настройка на **4D**:
  регулиране на височината +3,5 мм
  странична настройка ± 1,5 мм
  регулиране на ъгъла на наклона +4 мм
  регулиране на дълбочината +3,5 мм

Комплекта включва:
- 2 броя плъзгачи с вграден пуш с товароносимост 40 кг (ляв и десен)

- добавят се 2 броя крепежи с реглаж
- опция - синхронизиращ модул с лост /при чекмеджета над 500 мм широчина/

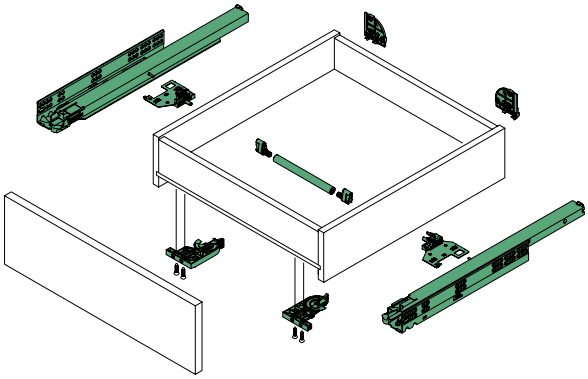

Дължина	Код	Вид плъзгач	Цена с ДДС	Цена крепежи с реглаж, с ДДС	Синхронизиращ модул
300	003-F130117460211	Пълно синхр. изтегляне, 40 кг, пуш	48,00 лв	3D - 10,02 лв	може да се добави (27,04 лв)
350	003-F130117462211	Пълно синхр. изтегляне, 40 кг, пуш	48,00 лв	3D - 10,02 лв	може да се добави (27,04 лв)
400	003-F130117463211	Пълно синхр. изтегляне, 40 кг, пуш	48,00 лв	3D - 10,02 лв	може да се добави (27,04 лв)
450	003-F130117465210	Пълно синхр. изтегляне, 40 кг, пуш	49.60лв	3D - 10,02 лв	може да се добави (27,04 лв)
500	003-F130117467210	Пълно синхр. изтегляне, 40 кг, пуш	37,80 лв	3D - 10,02 лв	може да се добави (27,04 лв)
550	003-F130117468210	Пълно синхр. изтегляне, 40 кг, пуш	55,00 лв	3D - 10,02 лв	може да се добави (27,04 лв)

KSH Hadzhidimitrov
КСХ-Хаджидимитров ЕООД София, кв.Враждебна, ул. 3-та, 4 тел.: 02/ 943 45 34 www.obkov.com /e-mail: office@obkov.com

G*GRASS

Плъзгачи Dynapro с плавно прибиране

- Отлични експлоатационни характеристики
- Напълно синхронизирани
- Система за заглушаване на мекото затваряне
- Висока странична стабилност
- Минимално отклонение на чекмеджето
- Безстепенно самозаключване на чекмеджето, когато е поставено върху плъзгача
- Без инструмент за настройка на 4D:
- Регулиране на височината +3,5 мм
- Странична настройка ± 1,5 мм
- Регулиране на ъгъла на наклона +4 мм
- Регулиране на дълбочината +3,5 мм

ИНФОРМАЦИЯ ЗА ПОРЪЧКА 1+2(a,b,c,d)

1 Dynapro плъзгач пълно изт. плавно затваряне К-т: Един ляв, един десен

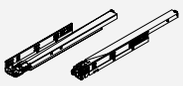

NL	40 kg		70 kg		
	Код:	Цена	Art.-no.	PU	
250	003-F130 107 790 211	40,15лв	–		
270			–		
300	003-F130 107 796 211	42,20лв	–		
320			–		
350	003-F130 107 802 211	41,53лв	–		
380			–		
400	003-F130 107 808 211	41,63лв	–		
420			–		
450	003-F130 107 814 210	44,22лв			
480			-		
500	003-F130 107 820 210	43,72лв			
520					
550	003-F130 107 826 210	45,35лв			
580	–				
600	003-F130 107 829 208	51,94лв			
650	–				
700*	–				
750*	–				

* Товароносимост 50 kg

2a Dynapro 4D к-т Челен клипс (3D) и адаптер (1D), по едно от всяко ляво/дясно

	Код:	Цена
	003-F134 108 955 517	14,03лв

2b Dynapro 3D к-т Челен клипс (2D) и адаптер (1D), по едно от всяко ляво/дясно

	Код:	Цена
	003-F134 108 956 517	10,02лв

2c Dynapro 2D к-т Челен клипс (1D) и адаптер (1D), по едно от всяко ляво/дясно

	Код:	Цена
	003-F134 117 193 517	

2d Отделни клипсове Преден клипс (2D) К-т: един ляв, един десен

	Код:	Цена
	003-F134 108 949 233	6,90лв

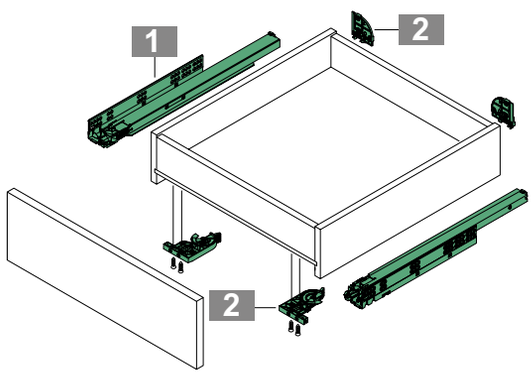

KSH Hadzhidimitrov
КСХ-Хаджидимитров ЕООД София, кв.Враждебна, ул. 3-та, 4 тел.: 02/ 943 45 34 www.obkov.com /e-mail: office@obkov.com

G*GRASS

Dynapro плъзгачи с плавно прибиране

ИНФОРМАЦИЯ ЗА МОНТАЖ

Всички размери са в милиметри

Монтажни размери

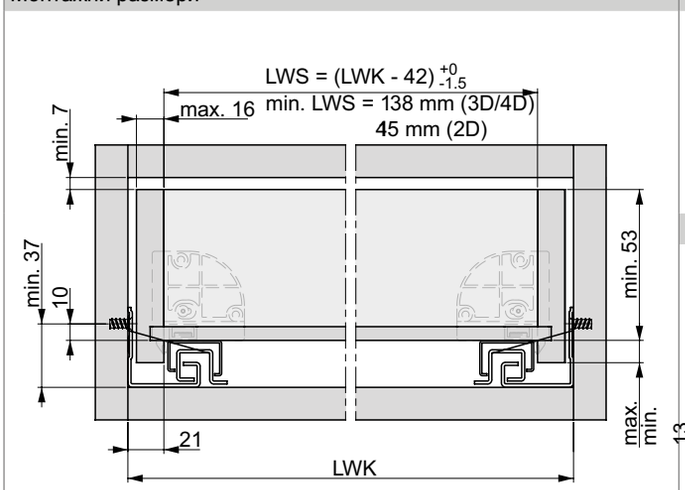

Чекмедже

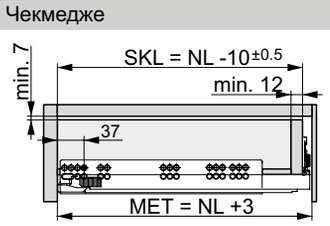

Вградено чекмедже

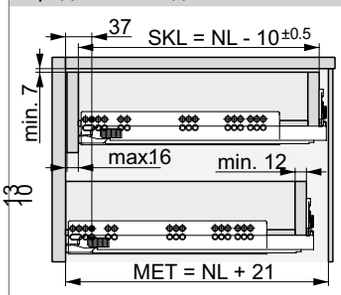

NL	SKL	MET
250	240	253
270	260	273
300	290	303
320	310	323
350	340	353
380	370	383
400	390	403
420	410	423
450	440	453
480	470	483
500	490	503
520	510	523
550	540	553
580	570	583
600	590	603
650	640	653
700	690	703
750	740	753

Позиция на заключващите планки

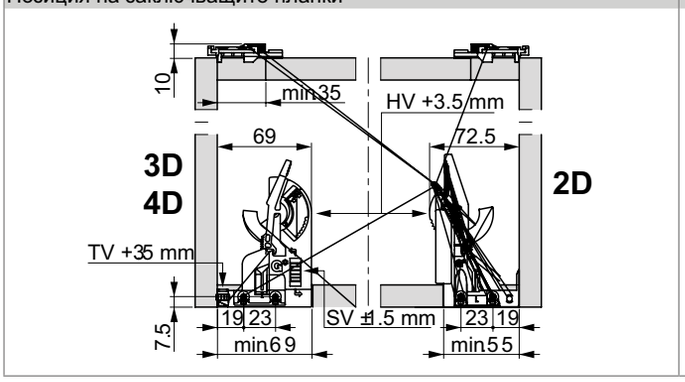

Позиция на фиксиращите планки

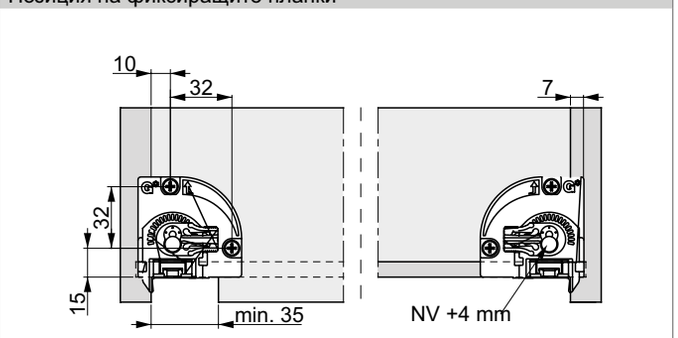

Позиция на плъзгач пълно изтегляне

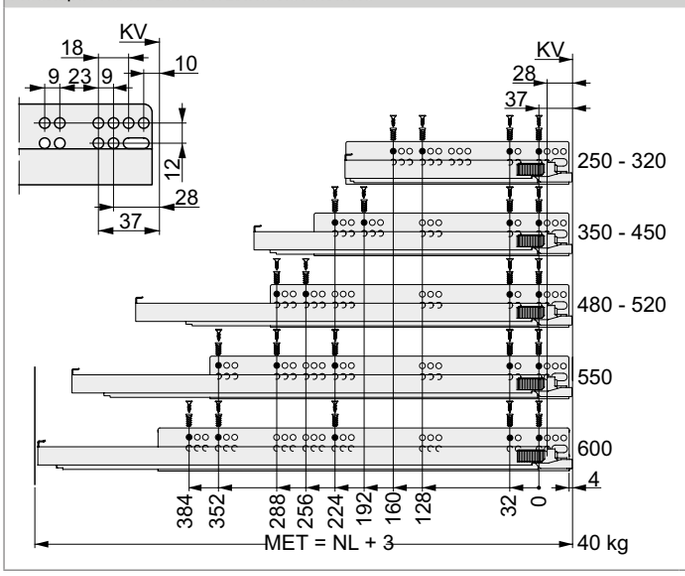

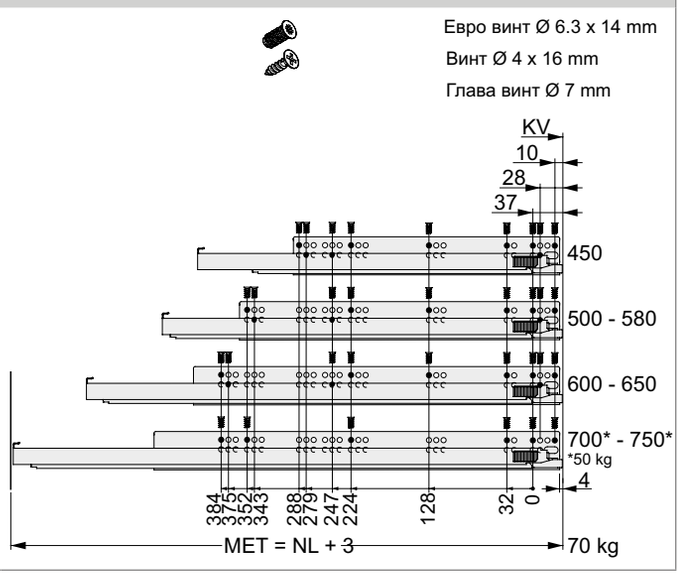

ЛЕГЕНДА

B	Долен панел	FST	Припокриване отпред	NL	Номинална дължина
BB / BL	Ширина дъно / Дължина дъно	KV	Преден ръб на шкафа	RW	Заден панел
EB	Конструкт. ширина	LWK	Вътрешна ширина на шкафа	RWB	Ширина заден панел
FAS	Припокриване, страница	MET	Минимална монтажна дълб.	RWH	Височина заден панел

KSH Hadzhidimitrov
КСХ-Хаджидимитров ЕООД София, кв.Враждебна, ул. 3-та, 4 тел.: 02/ 943 45 34 www.obkov.com /e-mail: office@obkov.com

G*GRASS

Tipmatic Push за плъзгачи Dynapro с вградено плавно прибиране

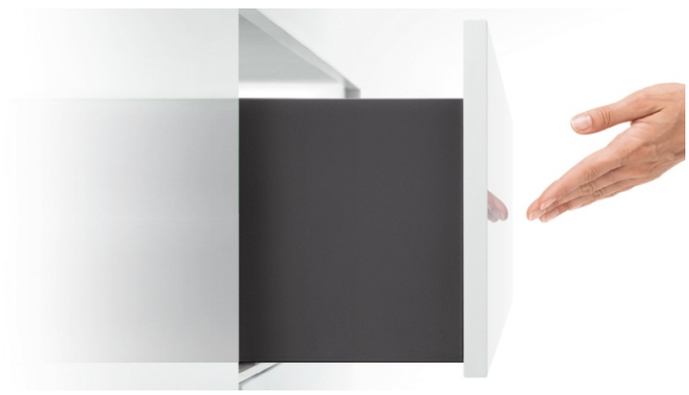

- Механична система за отваряне без дръжки
- Комбинира Tipmatic (пуш) функция с плавно затваряне
- Сглобяване без инструменти на Tipmatic (пуш) механизма
- Използва за Dynapro Soft-close пълно изтегляне
- Един механизъм за всички дължини и товароносимости
- 3-степенна настройка на силата на отваряне
- Широк обхват на широчини поради синхронизиращия лост

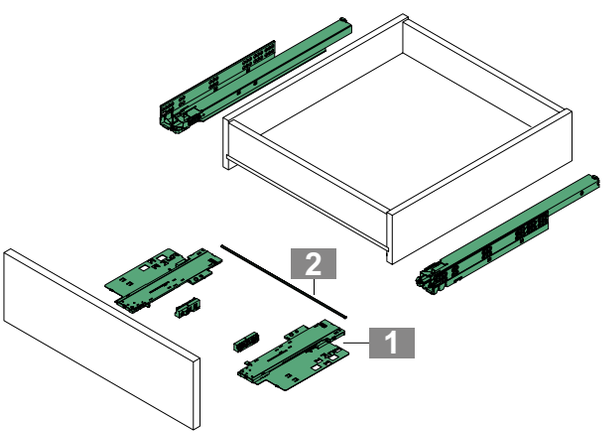

1 Dynapro Tipmatic Soft-close
К-т: Апарат и активатор, по един от всеки ляв/десен

Код:	Цена
003-F134 109 323 607	50.87лв

2 Синхронизираща шина
На брой: За рязане по размер (ако чекмеджето е >500 мм)

L	Art.-no.	Цена
952	**003-F134 109 410 207**	5.02лв

Заб.: Не може да се добавя на размер 250 мм

KSH Hadzhidimitrov
КСХ-Хаджидимитров ЕООД София, кв.Враждебна, ул. 3-та, 4 тел.: 02/ 943 45 34 www.obkov.com /e-mail: office@obkov.com

G*GRASS

ИНФОРМАЦИЯ ЗА МОНТАЖ

Всички размери са в милиметри

Монтажни размери

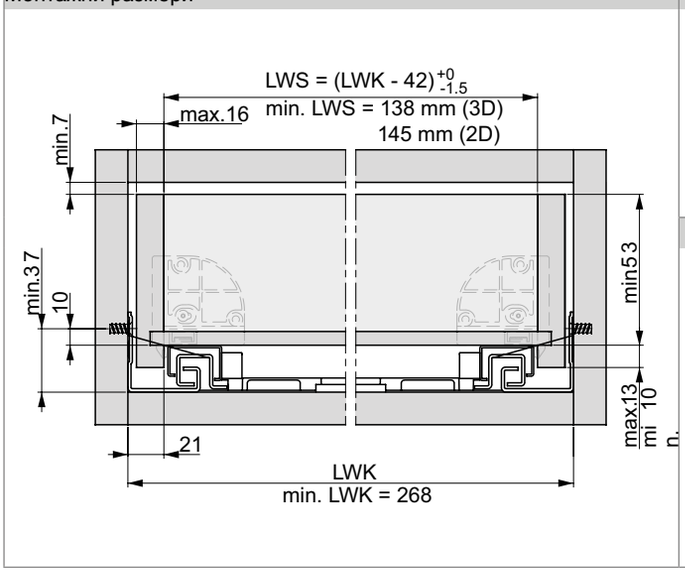

Чекмедже

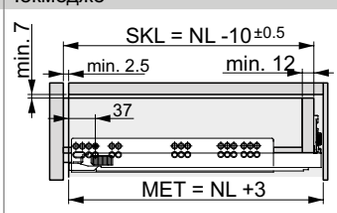

Вградено чекмедже

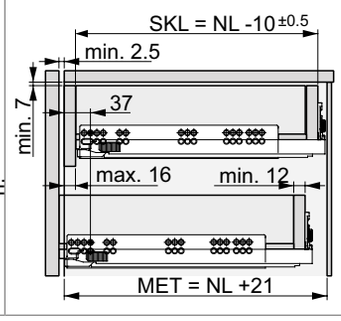

NL	SKL	MET
270	260	273
300	290	303
320	310	323
350	340	353
380	370	383
400	390	403
420	410	423
450	440	453
480	470	483
500	490	503
520	510	523
550	540	553
580	570	583
600	590	603
650	640	653
700	690	703
750	740	753

Рязане на синхр. шина

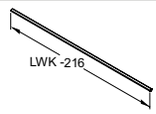

Позиция на заключващите планки

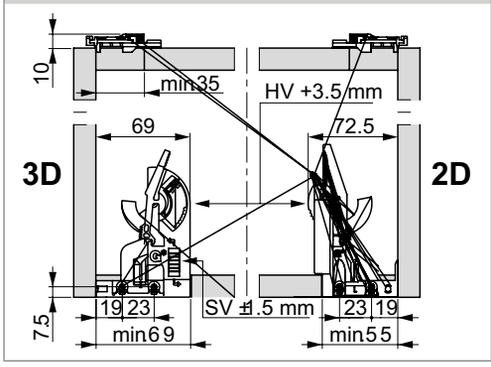

Позиция на фиксиращите планки

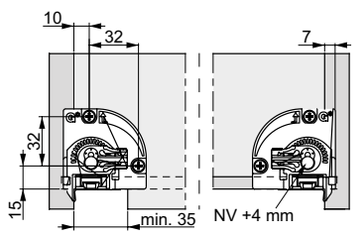

Позиция на синхронизиращата шина

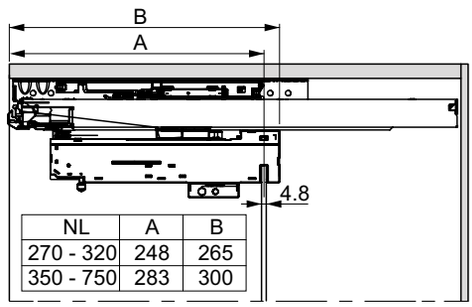

NL	A	B
270 - 320	248	265
350 - 750	283	300

Позиция на плъзгач пълно изтегляне

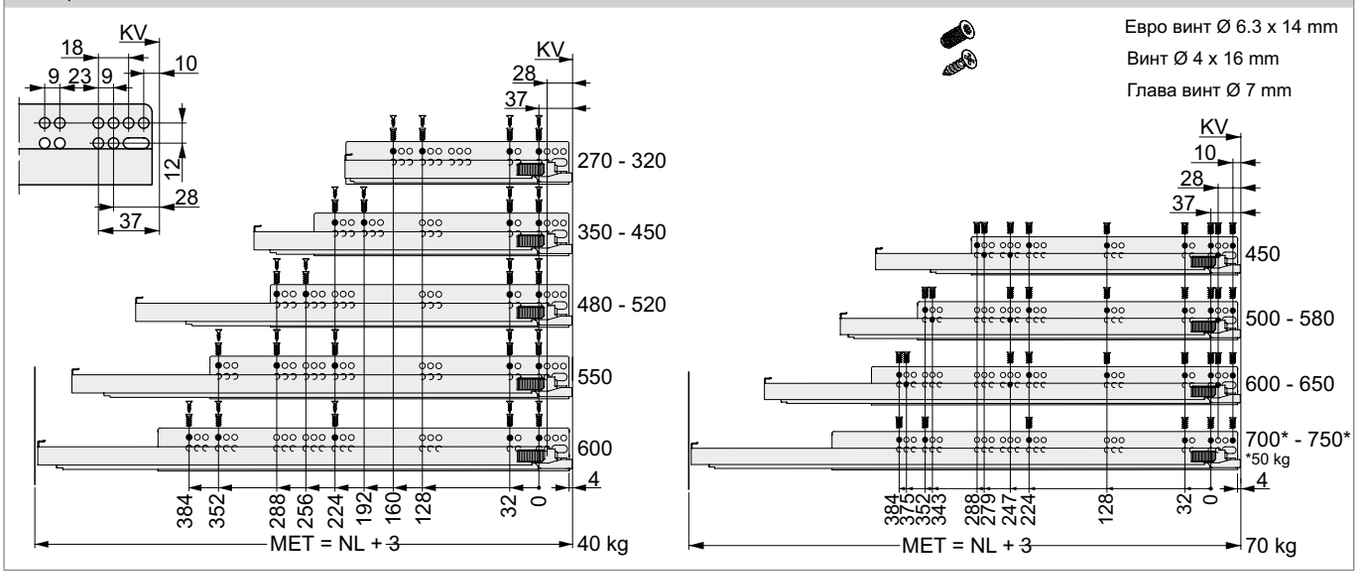

ЛЕГЕНДА

B	Долен панел	FST	Припокриване отпред	NL	Номинална дължина
BB / BL	Ширина дъно / Дължина дъно	KV	Преден ръб на шкафа	RW	Заден панел
EB	Конструкт. ширина	LWK	Вътрешна ширина на шкафа	RWB	Ширина заден панел
FAS	Припокриване, страница	MET	Минимална монтажна дълб.	RWH	Височина заден панел

KSH Hadzhidimitrov
КСХ-Хаджидимитров ЕООД София, кв.Враждебна, ул. 3-та, 4 тел.: 02/ 943 45 34 www.obkov.com /e-mail: office@obkov.com

G*GRASS

Плъзгачи Dynapro Tipmatic /Push/ пълно изтегляне

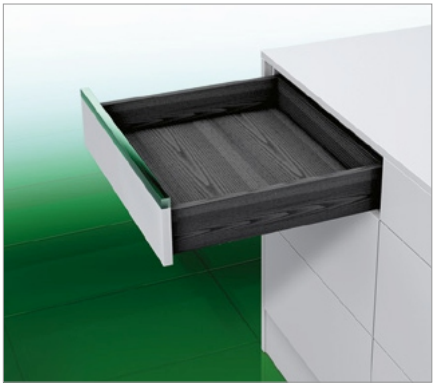

- Full extension slide Tipmatic for handle-free fronts
- Tipmatic ejector unit integrated into the slide
- Excellent running characteristics
- Fully-synchronised slide technology
- Utmost lateral stability
- Minimum drawer deflection
- 4D adjustment facility:
  - Height adjustment +3.5 mm
  - Side adjustment ±1.5 mm
  - Tilt angle adjustment +4 mm
  - Front gap adjustment +1.5 mm

ИНФОРМАЦИЯ ЗА ПОРЪЧКА 1+2(a,b,c)+(3+4) опц.

1 Dynapro плъзгач пълно изт. Tipmatic
К-т: Един ляв, един десен

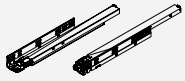

NL	40 kg		60 kg		
	Код:	Цена	Art.-no.	PU	
250			–		
270			–		
300	**003-F130 117 460 211**	44,56лв	–		
320			–		
350	**003-F130 117 462 211**	44,56лв	–		
380			–		
400	**003-F130 117 463 211**	44,56лв	–		
420			–		
450	**003-F130 117 465 210**	45,47лв			
480			-		
500	**003-F130 117 467 210**	46,42лв			
520					
550	**003-F130 117 468 210**	51,06лв			
580	–				
600					
650	–				
700*	–				
750*	–				

* Товароносимост 50 kg

2a Dynapro 3D к-т
Челен клипс (2D) и адаптер (1D), по едно от всяко ляво/дясно

	Код:	Цена			
	003-F134 108 956 517	10,02лв			

2b Dynapro 2D к-т
Челен клипс (1D) и адаптер (1D), по едно от всяко ляво/дясно

	Код:	Цена			
	003-F134 117 193 517	4,60лв			

2c Отделни клипсове
Преден клипс (2D)
К-т: един ляв, един десен

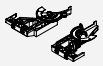

	Код:	Цена			
	003-F134 108 949 233				

3 Синхронизиращ модул
К-т: Апарат и активатор, по един от всеки ляв/десен

	Код:	Цена			
	003-F134 117 475 517	16.81лв			

4 Синхронизираща шина
На брой: За рязане по размер (ако чекмеджето е >500 мм)

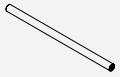

L	Art.-no.	Цена			
981	**003-F134 116 947 207**	10.23лв			

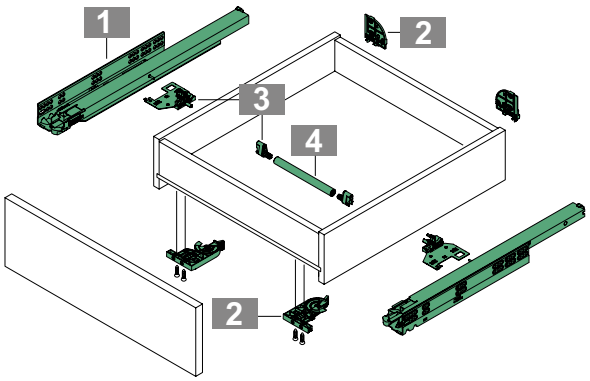

KSH Hadzhidimitrov
КСХ-Хаджидимитров ЕООД София, кв.Враждебна, ул. 3-та, 4 тел.: 02/ 943 45 34 www.obkov.com /e-mail: office@obkov.com

G*GRASS

Installation dimensions

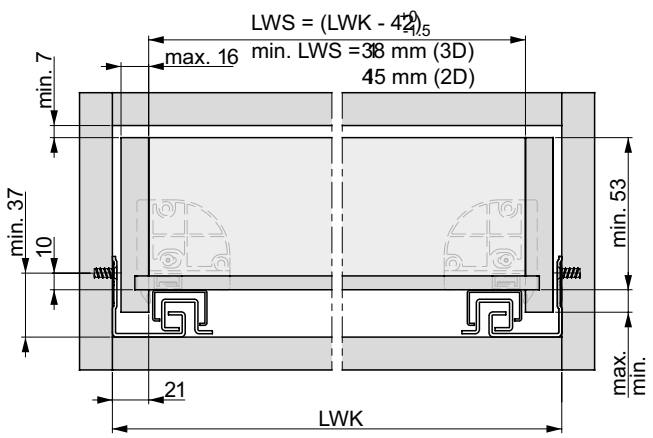

Drawer

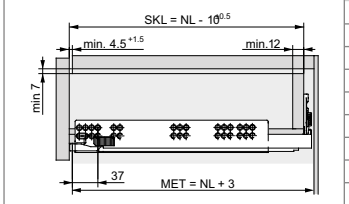

Inset drawer

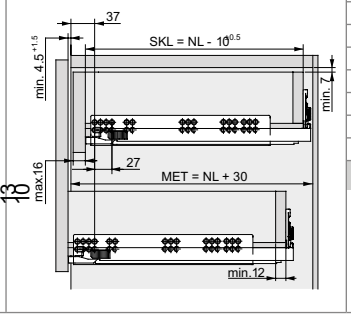

NL	SKL	MET
250	240	253
270	260	273
300	290	303
320	310	323
350	340	353
380	370	383
400	390	403
420	410	423
450	440	453
480	470	483
500	490	503
520	510	523
550	540	553
580	570	583
600	590	603
650	640	653
700	690	703
750	740	753

Synchronisation rod cutting dimension

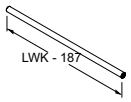

Locking device fixing position

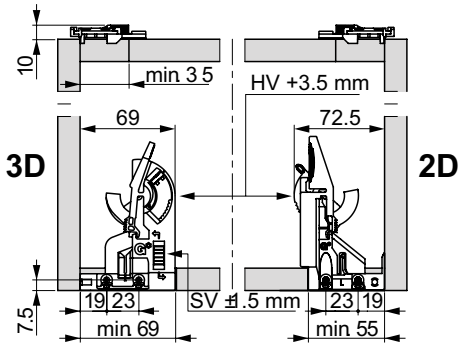

Adjustment adapter fixing position

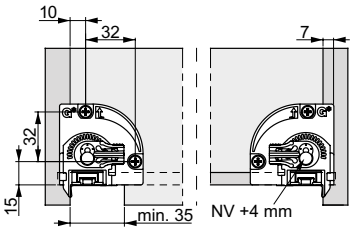

Position of the synchronisation rod

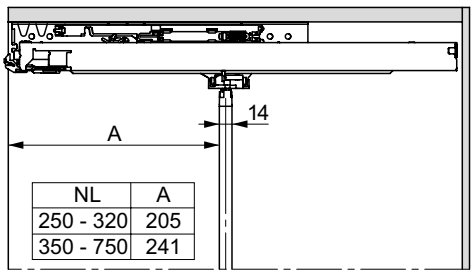

NL	A
250 - 320	205
350 - 750	241

Fixing positions for full extension slide

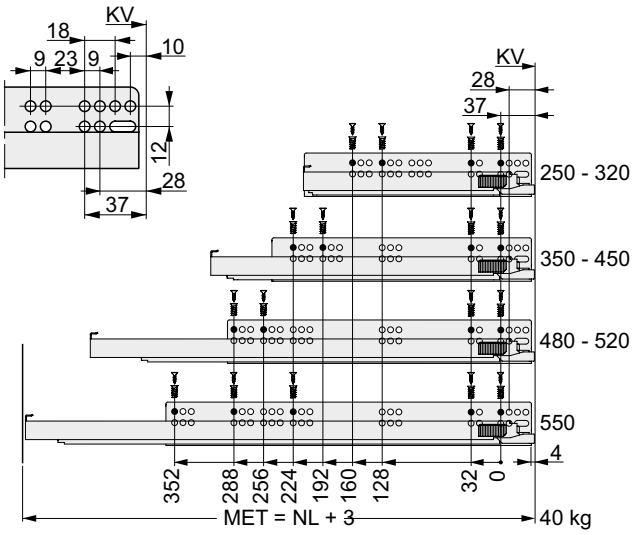

Euro screw Ø 6.3 x 14 mm
Chipboard screw Ø 4 x 16 mm
Screw head Ø 7 mm

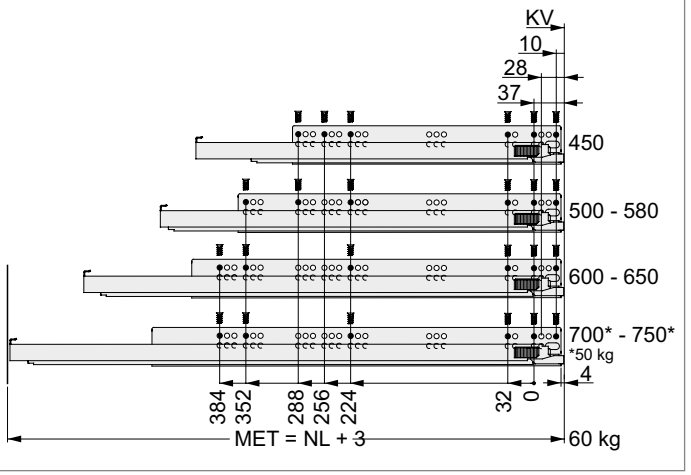

ЛЕГЕНДА

B	Долен панел	FST	Припокриване отпред	NL	Номинална дължина
BB / BL	Ширина дъно / Дължина дъно	KV	Преден ръб на шкафа	RW	Заден панел
EB	Конструкт. ширина	LWK	Вътрешна ширина на шкафа	RWB	Ширина заден панел
FAS	Припокриване, страница	MET	Минимална монтажна дълб.	RWH	Височина заден панел

KSH Hadzhidimitrov
КСХ-Хаджидимитров ЕООД София, кв.Враждебна, ул. 3-та, 4 тел.: 02/ 943 45 34 www.obkov.com /e-mail: office@obkov.com

G*GRASS

НАЧИН НА МОНТАЖ

Inserting the drawer		
Place the drawer on the extended Dynapro slides and push in until it audibly engages.	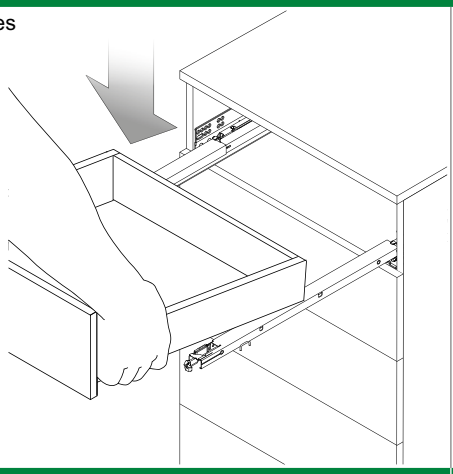	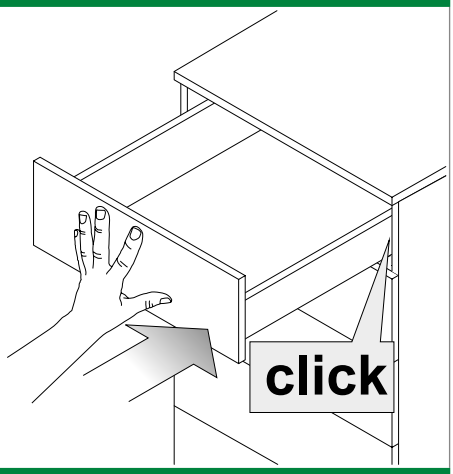
Removing the drawer	Dynapro 3D/4D	Dynapro 2D
Pull out the drawer, actuate the lever of the front locking device on both sides and pull the drawer o ffthe slide towards the front.	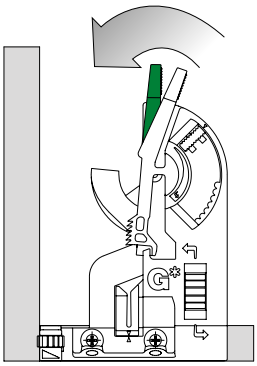	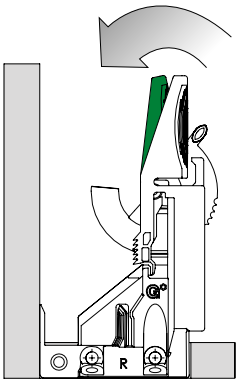

NOTES

Fixing the cabinet rails:

The screw recommendations are guide values only. Screw head Ø 7 mm.
Assemblers must ensure that the substrate material is thick enough.

KSH Hadzhidimitrov
КСХ-Хаджидимитров ЕООД София, кв.Враждебна, ул. 3-та, 4 тел.: 02/ 943 45 34 www.obkov.com /e-mail: office@obkov.com

G*GRASS

РЕГЛАЖ

Height adjustment (max. +3.5 mm)	Dynapro 3D/4D	Dynapro 2D
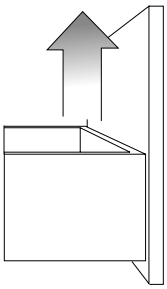	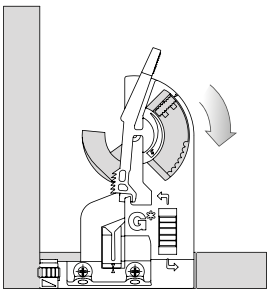	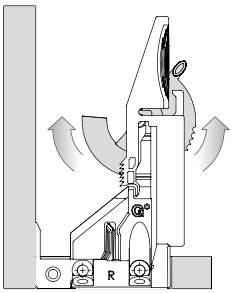

Tilt angle adjustment of front (max. +4.0 mm)	Dynapro 2D/3D/4D	
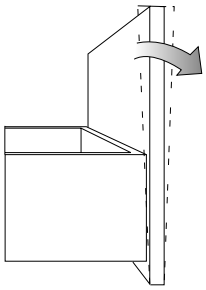	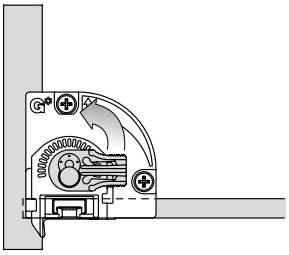	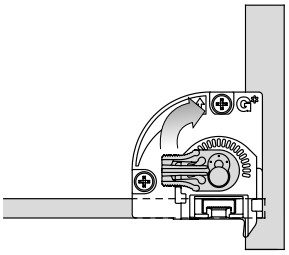

Side adjustment (max. ±1.5 mm)	Dynapro 3D/4D	
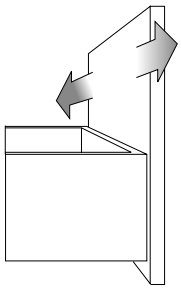	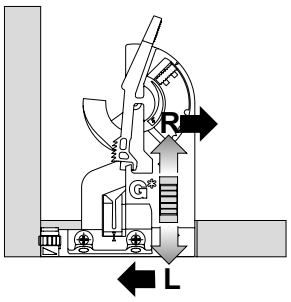	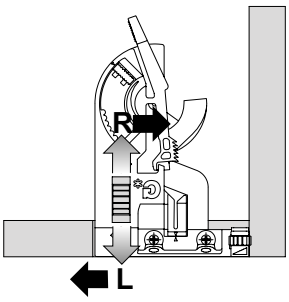

Depth adjustment (max. +3.5 mm)	Dynapro 4D
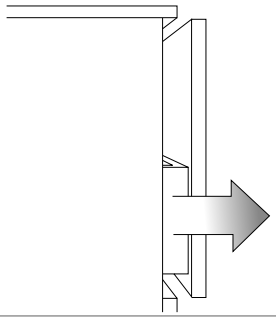	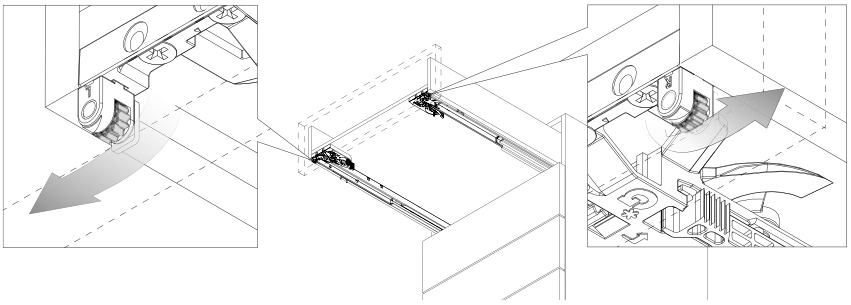

KSH Hadzhidimitrov
КСХ-Хаджидимитров ЕООД София, кв.Враждебна, ул. 3-та, 4 тел.: 02/ 943 45 34 www.obkov.com /e-mail: office@obkov.com

G*GRASS

Dynapro Tipmatic Soft close

Front gap adjustment (+3 mm / -1 mm)

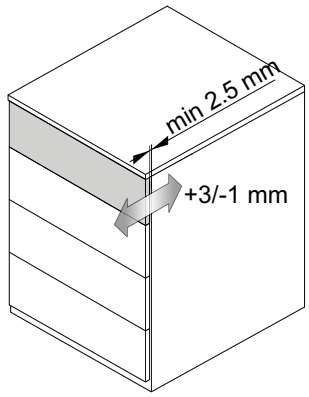

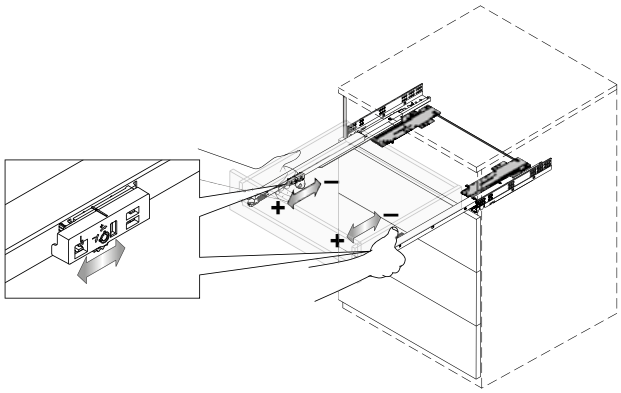

Opening force

a

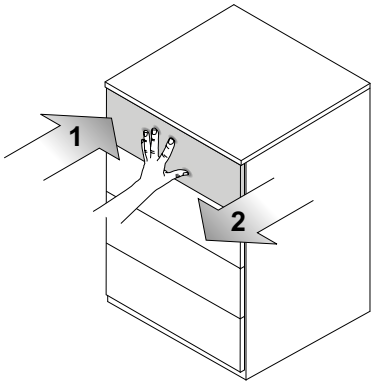

B

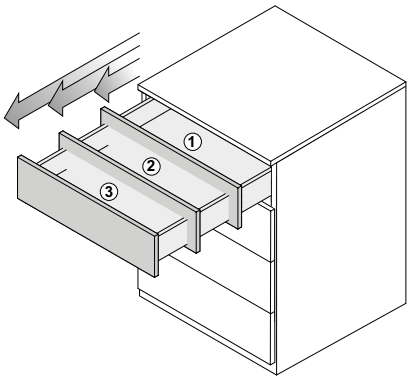

C

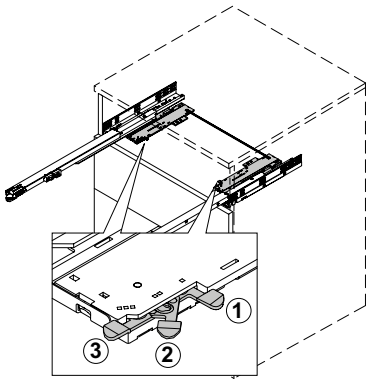

KSH Hadzhidimitrov
КСХ-Хаджидимитров ЕООД София, кв.Враждебна, ул. 3-та, 4 тел.: 02/ 943 45 34 www.obkov.com /e-mail: office@obkov.com

G*GRASS

Dynapro Tipmatic Soft close

Activation zone	
	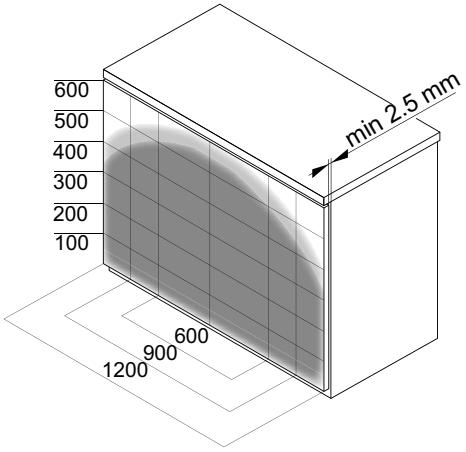

DYNAPRO TIPMATIC
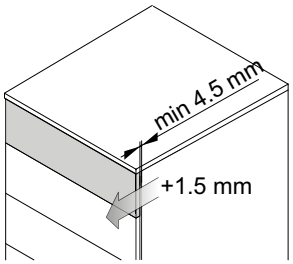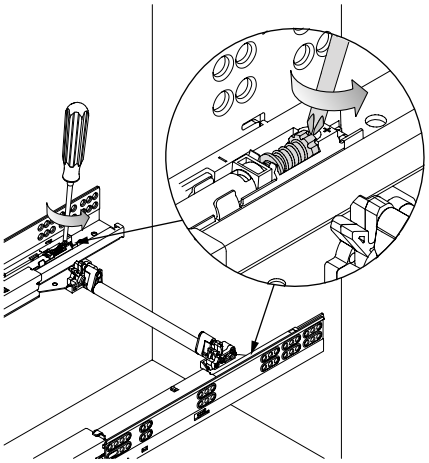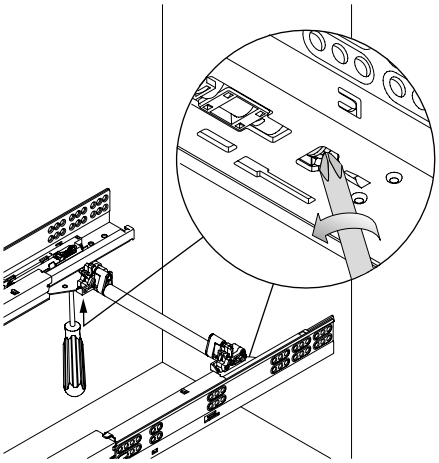
Front gap adjustment (max. +1.5 mm)	Front gap adjustment from above	Front gap adjustment from below
Reliable opening and closing of the drawer depends on thefront gap adjustment (min. 4.5 mm = factory setting). If the front height is greater than 300 mm the front gap must be increased to the maximum 6 mm.